MARCHETTI
autogru spa

CW 70.42L

GRU TELESCOPICA SU CINGOLI
TELESCOPIC CRAWLER CRANE
GRUE TELESCOPIQUE SUR CHENILLES
TELESCOP-RAUPENKRAN

CE
UK CA

MARCHETTI
autogru spa

CW 70.42L

1.
Semplicità di trasporto
Easy transport

2.
Braccio telescopico 42m
42m Telescopic boom

3.
Applicazioni speciali
Custom application

4.
Stabilizzazione su ogni fondo
Stabilization on slope

5.
Massa totale contenuta
Low Ground Pressure & GVW

6.
Accesso ai siti più critici
Unlimited site access

MARCHETTI
autogru spa

CW 70.42L

Dimensioni (mm) / Dimensions (mm) / Encombrement (mm) / Maße (mm)

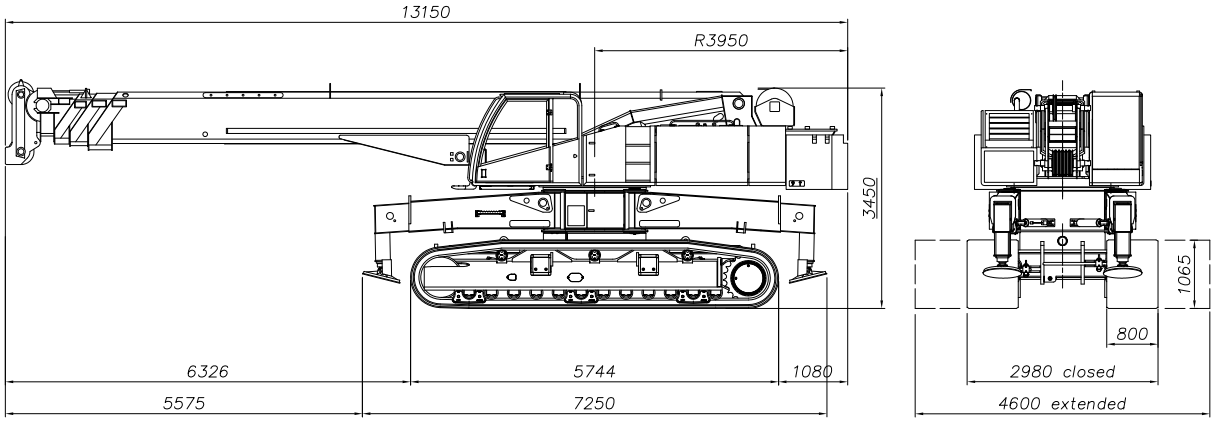

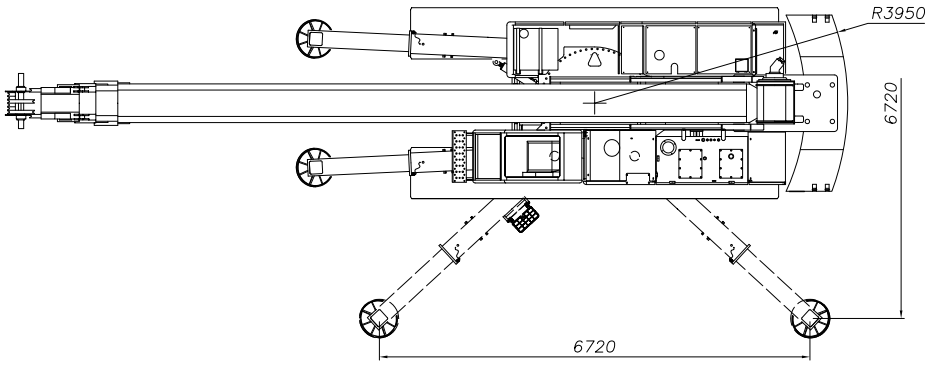

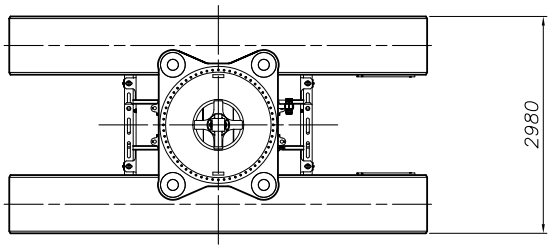

Pesi / Weights / Poids / Gewichte

Zavorra Counterweight Contrepoid Ballast	Massa totale (*) Total weight Poids total Gesamtgewicht	Pressione spec. Ground pressure Pression au sol Bodenpressung
9 t	56500 kg	0,74 Kg/cm²

Prestazioni del carro / Undercarriage performance / Performances / Wagon leistung

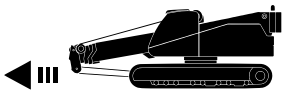	Velocità Speed Vitesse Geschwindigkeit	0-2,4 km/h
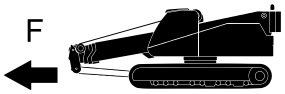	Forza di trazione massima Max driving force Effort maxi de traction Maximale Vortriebskraft	575 kN
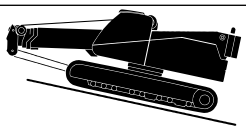	Pendenza superabile Gradeability Pente surmontable Steigungswinkel	70 %

Prestazioni della gru / Crane performances / Performance de la grue / Geschwindigkeiten

	Infinitamente variabile Infinitely variable Infinement variable Stufenlos	Fune: diametro/ lunghezza Rope: diameter/length Câble : diam/longueur Seil: Durchmesser/Länge	Sforzo max sulla fune Max single line pull Effort maxi sur le câble Max Seilzug
❶	0-90 m/min	18 mm / 220 m	56 kN
❷	0-100 m/min	15 mm / 155 m	56 kN
	0 - 2,5 min^{-1}		
	11,2 m - 42 m : 80 s		
	-0,5° - 79° : 50 s		

Bozzelli / Hook blocks / Moufles / Blöche

Tipo / Type Type / Typ	Carrucole / Sheaves Poulies / Rollen	Taglie / Lines Brins / Strange	Peso / Weight Poids / Gewicht (Kg)
50 t	5	11	550
40 t	4	9	490
32 t	3	7	350
16 t	1	2	290

MARCHETTI
autogru spa

CW 70.42L

Altezze di sollevamento su stabilizzatori / Maximum tip height on outriggers / Hauteurs de levage sur stabilizateurs / Höchstabilisatorentragfähigkeit

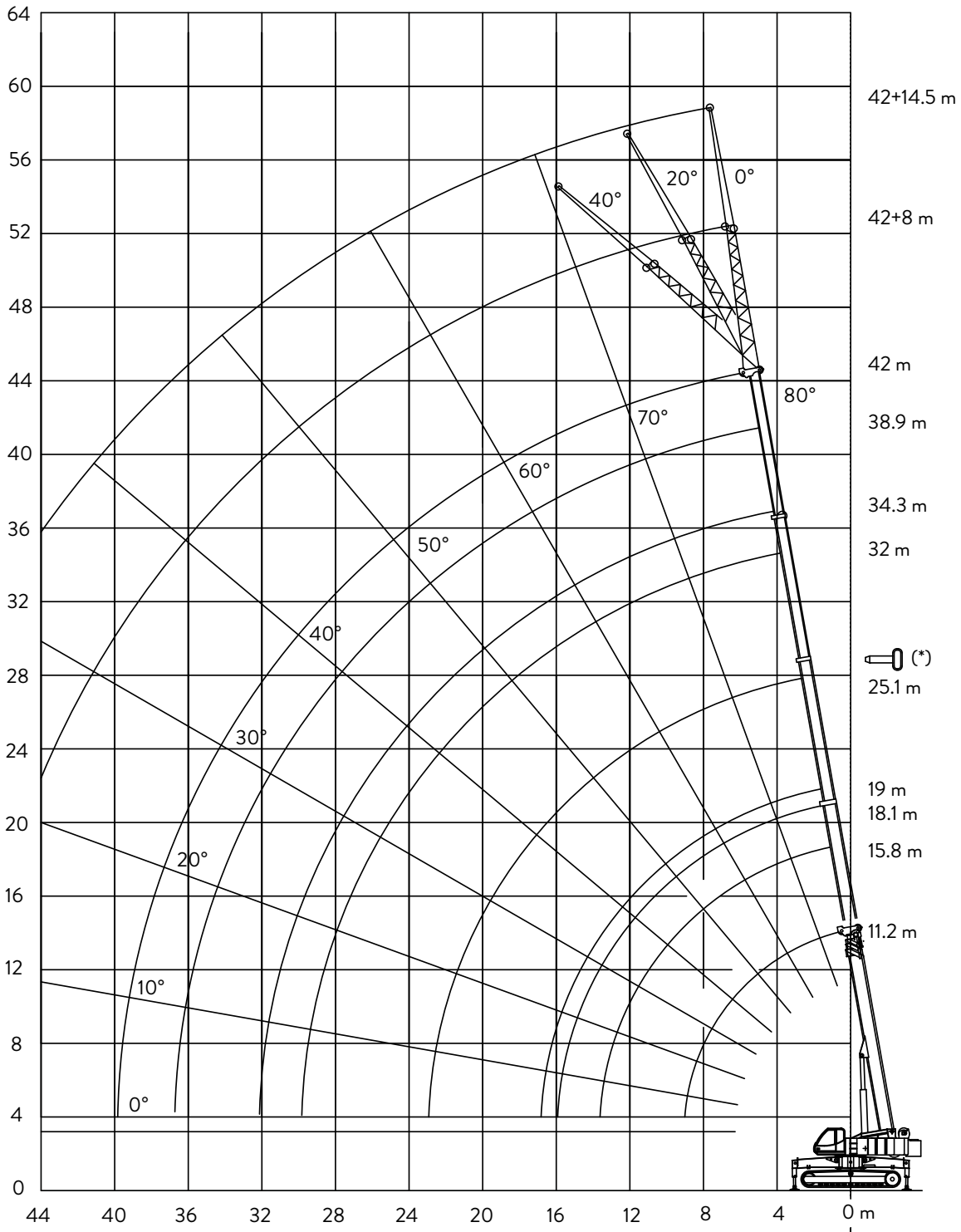

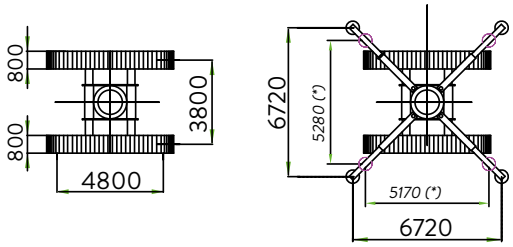

(*):
Stabilizzazione ridotta
Partially extended outriggers
Base d'appuis reduit

Portate su stabilizzatori / Lifting capacities on outriggers / Capacités de lévage sur stabilisateurs / Traglasten am Abstützungen

11,2 - 42 m	6,72 x 6,72 m	360°	9 t	DIN ISO

m	11,2	15,8	18,1	19,0	25,1	32,0	34,3	38,9	42,0	m
m	t	t	t	t	t	t	t	t	t	m
2,5	70,0									2,5
3,0	65,0									3,0
3,5	58,0									3,5
4,0	53,0	41,0	35,0	32,0						4,0
5,0	43,3	39,7	35,0	31,0	19,3					5,0
6,0	35,5	34,7	31,5	27,8	19,3	18,7	16,0			6,0
7,0	29,6	29,1	28,0	24,8	19,3	18,7	16,0	11,7		7,0
8,0	25,0	24,7	24,5	22,5	19,3	17,5	16,0	11,7	9,5	8,0
9,0		21,0	21,0	20,4	19,1	15,9	14,7	11,7	9,5	9,0
10,0		19,3	18,4	18,4	17,4	14,3	13,4	11,7	9,5	10,0
12,0		15,4	14,7	13,4	14,6	12,1	11,2	10,3	9,5	12,0
14,0			12,0	11,6	11,0	10,3	9,5	8,8	8,3	14,0
16,0				9,5	9,0	9,0	8,2	7,7	7,2	16,0
18,0					8,0	7,2	7,2	6,8	6,3	18,0
20,0					6,6	5,8	5,9	6,0	5,5	20,0
22,0					5,5	4,7	4,8	5,1	4,8	22,0
24,0						4,6	3,9	4,4	4,2	24,0
26,0						4,1	3,3	3,7	3,5	26,0
28,0						3,5	3,0	3,1	2,8	28,0
30,0							2,7	2,5	2,3	30,0
32,0							2,4	2,1	1,9	32,0
34,0								1,7	1,5	34,0
36,0								1,3	1,1	36,0
38,0									0,8	38,0

11,2 - 42 m	5,17 x 5,28 m	360°	9 t	DIN ISO

m	11,2	15,8	18,1	19,0	25,1	32,0	34,3	38,9	42,0	m
m	t	t	t	t	t	t	t	t	t	m
3,0	56,4									3,0
3,5	50,7									3,5
4,0	45,9	41,0	35,0	32,0						4,0
5,0	38,4	37,9	35,0	31,0	19,3					5,0
6,0	32,9	32,4	31,5	27,8	19,3	18,7	16,0			6,0
7,0	26,0	25,0	24,7	24,7	19,3	18,7	16,0	11,7		7,0
8,0	20,2	19,4	19,3	19,1	19,3	17,5	16,0	11,7	9,5	8,0
9,0		17,3	17,6	16,8	16,5	15,9	14,7	11,7	9,5	9,0
10,0		14,4	14,7	14,8	13,6	14,3	13,4	11,7	9,5	10,0
12,0		10,4	10,7	10,8	11,2	10,3	10,4	10,3	9,5	12,0
14,0			8,0	8,1	8,6	8,2	7,8	8,1	8,1	14,0
16,0				6,3	6,7	7,0	6,0	6,5	6,3	16,0
18,0					5,3	5,6	5,2	5,2	4,9	18,0
20,0					4,3	4,5	4,6	4,1	3,9	20,0
22,0					3,4	3,7	3,8	3,3	3,0	22,0
24,0						3,0	3,1	2,6	2,4	24,0
26,0						2,4	2,5	2,1	1,8	26,0
28,0						2,0	2,0	1,6	1,3	28,0
30,0							1,6	1,2	0,9	30,0
32,0							1,2	0,8		32,0

MARCHETTI
autogru spa

CW 70.42L

Portata del Jib 8 m su stabilizzatori
Lifting capacities of the Jib 8 m on outriggers
Capacités de lévage du Jib 8 m sur stabilisateurs
Traglasten an der 8 m Klappspitze am Abstützungen

11,2 - 42 m	8 m	6,72 x 6,72 m	360°	9 t	DIN ISO

m	15,8			34,3			38,9			42,0			m
	0°	20°	40°	0°	20°	40°	0°	20°	40°	0°	20°	40°	
m	t	t	t	t	t	t	t	t	t	t	t	t	m
4,0	9,5												4,0
6,0	9,5	6,5											6,0
8,0	8,4	6,1	4,8	9,5									8,0
10,0	7,5	5,5	4,6	8,8	6,8		7,7	6,3		6,5			10,0
12,0	6,5	5,0	4,4	7,7	6,4	4,9	7,0	6,3	4,3	6,5	5,5		12,0
14,0	5,8	4,6	4,2	6,9	6,1	4,7	6,5	5,9	4,3	5,8	5,5	4,0	14,0
16,0	5,2	4,4	4,1	6,1	5,8	4,6	6,0	5,6	4,3	5,3	5,0	4,0	16,0
18,0	4,8	4,2	0,6	5,4	5,5	4,5	5,5	5,3	4,2	4,9	4,6	4,0	18,0
20,0	4,5	0,6		4,9	5,2	4,4	5,0	4,9	4,1	4,6	4,3	4,0	20,0
22,0				4,4	4,8	4,3	4,4	4,4	4,0	4,1	4,0	3,9	22,0
24,0				4,0	4,3	4,2	3,9	3,9	3,8	3,7	3,7	3,7	24,0
26,0				3,6	3,8	3,8	3,5	3,5	3,5	3,2	3,3	3,4	26,0
28,0				3,0	3,1	3,3	3,0	3,1	3,2	2,8	2,9	3,0	28,0
30,0				2,4	2,6	2,7	2,5	2,7	2,8	2,5	2,6	2,6	30,0
32,0				2,0	2,1		2,1	2,2	2,3	2,0	2,2	2,3	32,0
34,0				1,6	1,7		1,7	1,8	1,9	1,6	1,8	1,9	34,0
36,0				1,3	1,3		1,3	1,4		1,3	1,4	1,5	36,0
38,0				0,9			1,0	1,1		1,0	1,1		38,0
40,0				0,7			0,8	0,8		0,7	0,8		40,0

Portata del Jib 14,5 m su stabilizzatori
Lifting capacities of the Jib 14,5 m on outriggers
Capacités de lévage du Jib 14,5 m sur stabilisateurs
Traglasten an der 14,5m Klappspitze am Abstützungen

11,2 - 42 m	14,5 m	6,72 x 6,72 m	360°	9 t	DIN ISO

m	15,8			34,3			38,9			42,0			m
	0°	20°	40°	0°	20°	40°	0°	20°	40°	0°	20°	40°	
m	t	t	t	t	t	t	t	t	t	t	t	t	m
6,0	3,7												6,0
8,0	3,4												8,0
10,0	3,1	2,4		3,6			3,4						10,0
12,0	2,9	2,3		3,6	2,7		3,4			3,0			12,0
14,0	2,7	2,1	1,7	3,4	2,5		3,4	2,6		3,0			14,0
16,0	2,4	1,9	1,6	3,2	2,4	1,9	3,3	2,5		3,0	2,5		16,0
18,0	2,2	1,8	1,6	3,1	2,3	1,8	3,2	2,4	1,8	3,0	2,4	1,8	18,0
20,0	2,0	1,7	1,5	3,0	2,2	1,7	3,1	2,3	1,8	3,0	2,3	1,7	20,0
22,0	1,8	1,6	1,5	2,8	2,1	1,7	2,9	2,2	1,7	3,0	2,2	1,7	22,0
24,0	1,7	1,6	0,6	2,6	2,0	1,6	2,8	2,1	1,7	2,8	2,1	1,6	24,0
26,0	1,6	0,6		2,5	1,9	1,6	2,7	2,0	1,6	2,6	2,0	1,6	26,0
28,0	1,4			2,4	1,8	1,6	2,5	1,9	1,6	2,3	1,9	1,6	28,0
30,0				2,2	1,7	1,5	2,3	1,9	1,6	2,0	1,9	1,6	30,0
32,0				2,1	1,7	1,5	2,1	1,8	1,5	1,8	1,8	1,6	32,0
34,0				1,9	1,6	1,5	1,9	1,7	1,5	1,6	1,8	1,5	34,0
36,0				1,6	1,6	1,5	1,6	1,7	1,5	1,4	1,7	1,5	36,0
38,0				1,3	1,5	1,5	1,3	1,5	1,5	1,2	1,5	1,5	38,0
40,0				1,0	1,2		1,0	1,2	1,3	1,0	1,2	1,3	40,0
42,0				0,8	0,9		0,8	1,0		0,7	0,9	1,0	42,0
44,0					0,6			0,7			0,7		44,0

MARCHETTI
autogru spa

CW 70.42L

Massime capacità su cingoli / Maximum capacity on crawlers / Capacité maxi sur chenilles / Höchstraupentragfähigkeit

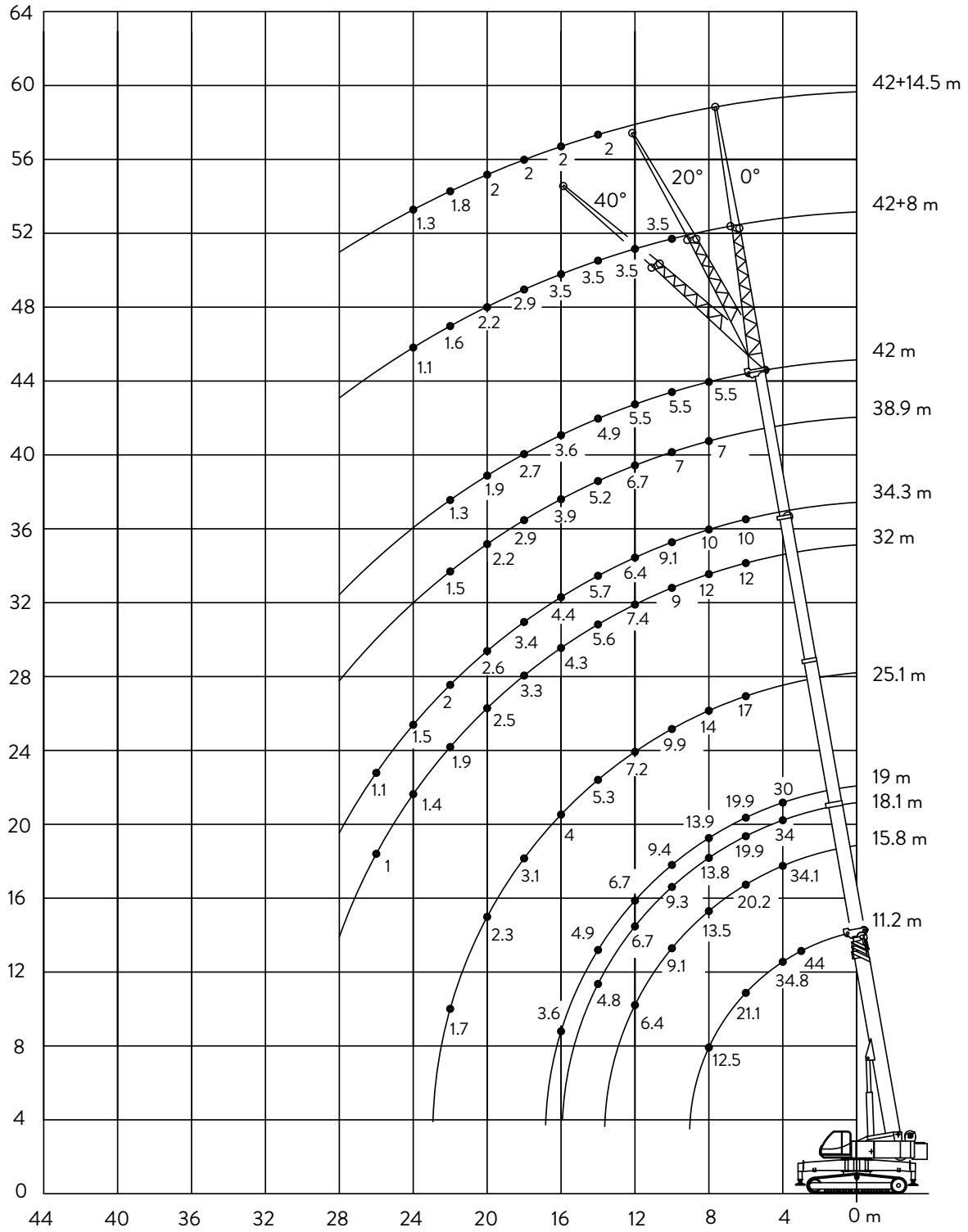

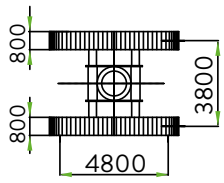

Portate su cingoli / Lifting capacities on crawlers / Capacités de lévage sur chenilles / Traglasten am Raupen

11,2 - 42 m	3,8	0 Km/h	0 - 360°	9 t	DIN ISO

m	11,2	11,2	15,8	15,8	18,1	18,1	19,0	19,0	25,1	32,0	34,3	38,9	42,0	m
	0°	360°	0°	360°	0°	360°	0°	360°	360°	360°	360°	360°	360°	
m	t	t	t	t	t	t	t	t	t	t	t	t		m
3,0	58,0	44,0												3,0
3,5	52,0	38,9												3,5
4,0	45,8	34,8	41,0	34,1	35,0	34,0	30,0	30,0						4,0
5,0	29,5	28,4	28,4	27,8	28,1	27,6	28,1	27,6	17,0					5,0
6,0	21,1	21,1	20,2	20,2	19,9	19,9	19,9	19,9	17,0	12,0	10,0			6,0
7,0	16,0	16,0	15,1	17,0	14,9	17,3	14,9	17,4	16,1	12,0	10,0	7,0		7,0
8,0	12,5	12,5	11,7	13,5	11,5	13,8	11,5	13,9	14,0	12,0	10,0	7,0	5,5	8,0
9,0			9,3	11,0	9,1	11,3	9,1	11,3	11,8	10,8	10,0	7,0	5,5	9,0
10,0			7,5	9,1	7,2	9,3	7,2	9,4	9,9	9,0	9,1	7,0	5,5	10,0
12,0			4,8	6,4	4,7	6,7	4,7	6,7	7,2	7,4	6,4	6,7	5,5	12,0
14,0					2,9	4,8	2,9	4,9	5,3	5,6	5,7	5,2	4,9	14,0
16,0							1,6	3,6	4,0	4,3	4,4	3,9	3,6	16,0
18,0									3,1	3,3	3,4	2,9	2,7	18,0
20,0									2,3	2,5	2,6	2,2	1,9	20,0
22,0									1,7	1,9	2,0	1,5	1,3	22,0
24,0										1,4	1,5			24,0
26,0										1,0	1,1			26,0

IT

- I carichi indicati rispettano la norma EN13000.
- La gru può lavorare con velocità del vento corrispondente a 5 e 7 Beaufort, in funzione della lunghezza del braccio.
- I pesi dei ganci e di tutti gli accessori per l'imbragatura fanno parte del carico e devono essere dedotti dai carichi indicati.
- I carichi indicati per il braccio principale sono intesi con prolunga tralicciata e falcone smontati.
- I carichi sono indicati in tonnellate metriche.
- I raggi di lavoro sono calcolati a partire dall'asse di rotazione della torretta.
- Carichi superiori a 52,1 t eseguibili solamente con equipaggiamento supplementare

EN

- The lifting capacities are based on EN13000.
- Crane operation is permissible up to wind corresponding to 5 and 7 Beaufort depending on boom length.
- Working radii are measured from the slewing centreline.
- Weight of hook blocks and slings is part of the load, and must be deducted from the capacity ratings.
- The lifting capacities given for the telescopic boom only apply if the folding jib and jib are dismounted.
- Lifting capacities are given in metric tons.
- Lifting capacities above 52.1 t only with special equipment.

FR

- Les charges indiquées respectent EN13000.
- La structure de la grue est calculée selon les normes DIN 15018 partie 3 et FEM 5004.
- La grue peut travailler jusqu'à une vitesse du vent correspondant a 5 et 7 Beaufort en fonction de la longueur de flèche.
- Les poids du crochet-moufle et de tous les accessoires d'élingage font partie de la charge et sont à déduire des charges indiquées.
- Les forces indiquées pour la flèche téléscopique s'entendent fléchette dépliable et fléchette déposées.
- Les forces de levage sont données en tonnes.
- Les portées sont calculées à partir de l'axe de rotation de la plateforme.
- Les charges supérieures à 52,1 t seulement avec équipement supplémentaire

DE

- Die angegebenen Lasten entsprechen der Norm EN13000.
- Dier Kran kann bei einer Windgeschwindigkeit von 5 Beaufort laufen, in Abhängigkeit von der Länge des Armes.
- Die Gewichte der Haken und das ganze Zubehör der Hebeseilen sind Teil der Belastung und müssen ab den angegebenen Belastungen abgezogen werden.
- Die angegebenen Belastungen für den Hauptarm sind mit Gittermast-Verlängerungsschnur ausgestattet.
- Die Belastungen werden mit Tonnen angezeigt.
- Arbeitsradius wird vom Zentrum des Kugeldrehkranzes gerechnet.
- Belastungen über 52,1Tonnen nur bei Extra-Ausrüstung.

MARCHETTI
autogru spa

CW 70.42L

Descrizione tecnica / Technical description

IT

CARRO
Con suole a 3 barre di 800 mm di larghezza, azionamento idraulico della carreggiata.
Azionamento dei cingoli mediante motore idraulico a cilindrata variabile e pistoni assiali, riduttore epicicloidale con freno amolle a sbloccaggio idraulico.

STABILIZZATORI
Comandi in cabina. Sistema anti-collisione.
Tabella di portata con stabilizzazione parziale.
Piastre degli stabilizzatori sempre agganciate.

MOTORE
Livello emissioni Stage V: Diesel Perkins, 6 cilindri turbo intercooler, common rail, 168kW@2200rpm, 1090Nm@1400rpm.
Post-trattamento fumi DOC+DPF+SCR.
Serbatoio Ad-blue 19 lt. Serbatoio gasolio da 210 lt.
Livello Emissioni Stage IIIa: disponibile a richiesta.

IMPIANTO ELETTRICO
Controllo macchina e limitatore in CAN-BUS.

IMPIANTO IDRAULICO
Di tipo "load sensing" con una pompa a cilindrata variabile a pistoni assiali e regolazione di potenza, per l'azionamento della gru e della traslazione.
Due pompe ad ingranaggi per l'azionamento della rotazione e dei circuiti di servizio.
Possibilità di azionamento di 4 manovre contemporanee.
Due leve di comando a 4 posizioni.
I cingoli sono comandati da 2 pedali. Raffreddamento dell'olio idraulico.

ROTAZIONE
Riduttore epicicloidale con freno automatico a molla.
Motore a pistoni a cilindrata fissa, valvola di frenature.
Ralla a due giri di sfere, dentatura interna.

ARGANO
Con motore a pistoni a cilindrata fissa, riduttore epicicloidale con freno automatico a molla, tamburo scanalato.
Bozzello a 5 carrucole, portata 50 t.

BOZZELLO
Bozzello a 5 carrucole , tipo 50 ton

SOLLEVAMENTO BRACCIO
N. 1 cilindro idraulico diff. Con valvola di controllo discesa pilotata.

BRACCIO
Telescopico in acciaio ad alta resistenza, 1 elemento di base, 1 elemento a sfilo indipendente, 3 elementi a sfilo sincronizzato, sfilamento sotto carico parziale.
Lunghezza del braccio : 11,2 m - 42 m.

ZAVORRA
In un solo pezzo da 9t.

DISPOSITIVI DI SICUREZZA
Limitatore di momento, bolla elettronica a due assi per il controllo della pendenza, fine corsa in salita e in discesa del bozzello,valvole di massima pressione su tutte le funzioni idrauliche. Controllo posizione dei cingoli. Indicatore di carico a 3 luci (semaforo). Cicalino lampeggiante. Estintore.

EN

UNDERCARRIAGE
Triple grouser steel track shoe 800 mm wide and variable gauge undercarriage.
Crawlers are operated by variable displacement hydraulic motors and epicycloidal reducers with multiple discs brake in oil bath.

OUTRIGGERS
Telescoping beam outriggers and vertical jacks with independent movements controlled from the crane cab.
Partial stabilization charts available.
The outriggers' pads are always clasped to the vertical cylinders.

ENGINE
Emission level Stage V: Diesel Perkins, 6 cylinders turbo intercooler, common rail, 168 kW@2200 rpm, 1090 Nm@1400 rpm.
DOC+DPF+SCR exhaust after treatment.
Ad-blue reservoir 19 lt. Fuel reservoir 210 lt.
Emission level Stage IIIa: available upon request.

ELECTRICAL SYSTEM
Machine control and LMI operated in CAN-BUS.

HYDRAULIC SYSTEM
High pressure load sensing hydraulic system.
One variable displacement piston pump with power adjustment for crane and crawlers operation.
Two geared pump for slewing and for service circuits.
Possibility of activating four contemporary maneuvers.
Two joysticks for crane operations and two pedals for crawlers operations. Hydraulic oil cooling system.

SLEWING
Epicycloidal reducer with multiple discs brake.
Piston hydraulic motor, braking valve.
Slew ring with double balls rim and internal geared ring.

HOIST GEAR
With fixed displacement hydraulic pistons motor, epicyclical reducer and automatic multiple disk brake.
Grooved drum. Hook block with 5 sheaves capacity 50 t.

HOOK BLOCK
Type 50 ton hook block, 5 sheaves.

BOOM ELEVATION
Differential hydraulic cylinder equipped with piloted load control valve.

BOOM
High resistance steel telescoping boom.
One base section, one independent telescopic section, three synchronized telescopic sections.
Boom extension with partial loads available.
Length ranging from 11,2 m to 42 m.

COUNTERWEIGHT
One piece 9 t.

SAFETY DEVICES
Lifting and depositing hoist limit switches, safety and pressure valves fitted to hydraulic motors and cylinders Crawler track monitoring, 3-color warning signal light positioned on the front. Buzzer fire extinguisher.

Description technique / Technische Eigenschaften

FR

CHASSIS CHENILLES
Avec tuiles à 3 nervures de 800 mm de large, réglage hydraulique de la voie.
Entraînement des chenilles au moyen de moteurs hydrauliques à cylindrée variable et pistons axiaux, réducteurs planétaire avec frein à ressort à déblocage hydraulique.

STABILISATEURS
Commande depuis la cabine.
Mouvement indépendant pour chaque vérins.
Courbe de charges en calage intermédiaire.
Patins de stabilisateurs toujours en position.

MOTEUR
Niveau d'émissions Stage V: Diesel Perkins, 6 cylindres turbo intercooler, Common rail, 168kW@2200rpm, 1090 Nm@1400rpm. DOC+DPF+SCR.
Adblue réservoir 19 lt. Réservoir gasoil 210 lt.
Niveau d'émission Stage IIIa: disponible sur demande

SYSTEME ELECTRIQUE
Contrôle de la machine e du CEC en CAN-BUS.

SYSTEME HYDRAULIQUE
Système hydraulique "load sensing" avec une pompe à débit variable à pistons axiaux et réglage de puissance, pour les entraînements de la grue et de la translation.
Deux pompes à engrenages pour l'entraînement de l'orientation et des circuits de service.
Possibilité d'exécuter 4 manœuvres en même temps.
Deux levier de commande à 4 positions.
Le train de chenilles est actionné par 2 pédales.
Réfrigérant hydraulique.

ORIENTATION
Réducteur planétaire avec frein d'arrêt commandé par ressort.
Moteur à pistons à cylindrée constante, soupape de freinage.
Couronne à deux ranges de billes, denture intérieure.

TREUIL
Avec moteur à pistons à cylindrée constante, réducteur planétaire avec frein d'arrêt commandé par ressort, tambour cannelé. Moufle à 5 poulies, capacité 50 t.

MOUFLE
Moufle à 5 poulies avec capacité 50 t.

LEVAGE DE LA FLECHE
N. 1 vérin hydraulique avec valve de contrôle de descente.

FLÈCHE
Télescopique en acier à haute résistance, 1 élément de base, 1 élément à télescopage indépendant, 3 éléments à télescopage synchronisé, sortie sous charge partielle.
Longueur de flèche: 11,2 m - 42 m.

CONTREPOIDS
Une seule pièce de 9 t.

DISPOSITIFS DE SECURITÉ
2 Dispositif de limitation de course pour le levage, valves de sécurité et limiteurs de pression sur toutes les fonctions hydrauliques. Contrôleur de charge. Contrôleur de la position des chenilles. Dispositifs d'avertissement acoustique et lumineux. Extincteur.

DE

RAUPENFAHRZEUG
Mit 3-Stangen-Füßen von 800 mm (65.42L) und hydraulischer Spurweite.
Antrieb der Raupen über hydraulische Hubkolbenmotoren mit variablem Hubraum und Planetengetrieben mit federbelasteter hydraulisch lüftbarer Fahrwerksbremse.

STABILISATOREN
Hydraulische Stabilisatoren mit unabhängiger Bedienung für jede Bewegung.
Von der Kabine gesteuert.
Auch Teilstabilisation möglich. Abstützplatten ständig in Position.

MOTOR
Emissionen nach Abgasstufe V: Diesel Perkins, 6 Zylinder Einspritzung, Turbo Intercooler, Common Rail, 168kW@2200 U/min, 1090Nm@1400 U/min. DOC+DPF+SCR nach der Behandlung der Abgase AdBlue Tank 19 liter. Dieseltank 210 liter.
Emissionsniveau Stage III a: auf Anfrage

ELEKTRISCHE ANLAGE
Machinenesteuerung und Begrenzer mit CAN-BUS.

HYDRAULIKANLAGE
LSR (Load Sensing Regelung) Hochdruckanlage
Eine hydraulische Kolbenpumpe mit variablem Hubraum für den Kran- und Gangantrieb.
Zwei Getriebepumpen für die Drehungs- und Hilfsschaltungsbetätigung.
Ergonomische Manipulatoren.
Möglichkeit der Ausführung von 4 gleichzeitigen Bedienungen.
Raupen sind mit 2 Pedalen gesteuert. Hydraulische Öl Kühlung.

ROTATION
Platengetriebe mit automatisch federbelasteter Fahrwerksbremse.
Hubkolbenmotor mit Bremskontrollventil.
Drehplatte mit Doppelkugelkranz und Innenverzahnung Leistungen.

HUBWERK
Axialkolben-Konstantmotor Planetengetrieben mit federbelasteter Haltebremse. Rillentrommel.
50 t, 5 Stang Ballast.

HAKEN
Hakenflasche mit 5 Rollen, Typ 50t.

WIPPWERK
1 Diff. Hydraulikzylinder mit gesteuertem AbstiegssteuerventiL

TELESCOPAUSLEGER
Teleskopausleger aus hochbeständigem Stahl. Ein Grundbestandteil, Ein Grundbestandteil, ein Verlängerungsstück mit unabhängigem Antrieb, 3 Verlängerungsstücke mit synchronisiertem Antrieb.
Ausfahren unter Teillast.
Länge von 11,2 bis 42 Meter.

BALLAST
1 Stück, 9 t.

SICHERHEITSVORRICHTUNGEN
Endschalter für Windenanstieg- und Abstieg, Sicherheitsventile und Druckminderventile. Blinkender summer.
Feuerlöscher.

MARCHETTI
autogru spa

CW 70.42L

Cabina / Cab / Cabine / Kabine

IT Cabina ribaltabile climatizzata con visibilità a 360° e vetri di sicurezza. Sedile ergonomico riscaldato con sospensione pneumatica, supporto lombare e possibilità di regolazioni multiple. Manipolatori ergonomici integrati nel sedile e monitor a colori da 10".

EN Tilting cab, air-conditioned with 360° visibility and safety glass, Self-heated ergonomic seat with pneumatic suspension, lumbar support and possibility of multiple adjustments, ergonomic manipulators integrated into the seat and 10" colour display.

FR Cabine climatisée inclinable, avec visibilité à 360°, et vitres de sécurité. Siège chauffant ergonomique avec suspension pneumatique, support lombaire et possibilité de réglage multiples. Manipulateurs ergonomiques intégrés au siège et écran couleur 10" .

DE Klimatisierte Neigbarkabine mit 360° Sicht und Sicherheitsglas, Ergonomisch beheizter Sitz mit Luftfederung, Lordosenstütze und Mehrfachverstellung. Ergonomischer Manipulatoren im Sitz und 10 Zoll Farbmonitor.

Accessori / Optional / Equipement en option / Optionen

IT

- Riscaldamento Webasto.
- Suole piatte.
- Argano ausiliario.
- Prolunga telescopica con lunghezza 8/14.5 m ripiegabile a lato del braccio, inclinazione 0°/20°/40°.
- Jib 1.3 m.
- Testina ripiegabile per tiro diretto (max 3.5ton).
- Piattaforma aerea.
- Radiocomando.
- Videocamere.
- Bozzelli di varie portate.
- Dispositivo di smontaggio del contrappeso.
- Limitatore area di lavoro per operare in sicurezza in ambienti ristretti.
- Impianto lubrificazione centralizzata.
- Sensore di pressione su stabilizzatore.
- Piattaforma per accesso remoto, localizzazione GPRS.
- Altri a richiesta.

EN

- Webasto heater
- Flat rack shoes
- Auxiliary winch.
- 8/14.5 m jib (0°-20°-40° adjustable) stowable alongside boom.
- Jib 1.3m.
- Foldable Rooster Head for direct pull (max 3.5tons).
- Elevated working platform.
- Remote controller.
- Cameras.
- Additional Hooks.
- Couterweight removal system.
- Working Area Limiter for safe operation in restricted areas.
- Centralised lubrication systems.
- Pressure sensor on outriggers.
- Remote access platform including GPRS localization etc.
- Others upon request.

FR

- Tuiles plates.
- Treuil auxiliaire.
- Extension télescopique de 8/14.5 m repliable sur la flèche base, inclinaison 0 ° / 20 ° / 40 °.
- Jib 1.3 m.
- Tête pliable pour traction directe (max 3,5 tonnes).
- Plateforme aérienne.
- Télécommande.
- Caméras.
- Moufles de différents capacités.
- Système de dépose du contrepoids.
- Limiteur de zone de travail pour fonctionner en toute sécurité dans des espaces confinés.
- Système de lubrification centralisée.
- Capteur de pression sur stabilisateur.
- Application d'accès à distance, localisation GPRS.
- Autres sur demand.

DE

- Heizung Webasto.
- Flachbodenplatten.
- 2Winde.
- Teleskopverlängerung von 8/14.5 m Lange, seitlich am Ausleger zusammenklappbar, Neigung 0 ° / 20 ° / 40 °.
- Spitzenausleger 1.3 m.
- Schnabelausleger (max. 3,5 t).
- Hubarbeitsbereich.
- Fernbedienung.
- Kameras.
- Blöcke verschiedener Tragkraft.
- Ablagesysteme für Gegengewicht.
- Arbeitsbereichsbegrenzer für den sicheren Betrieb auf engstem Raum.
- Drucksensor an den Stabilisatoren.
- Zentralschmiersystem.
- Fernzugriffsanwendung, GPRS-Lokalisierung.
- Zusätzliches Zubehör auf Anfrage

CW 70.42L - Ottobre 2022

MARCHETTI

SILCOMNORTH UAB
www.silcomnorth.com
hello@silcomnorth.com
Phone +370 67216691
A. Goštauto g. 8, Vilnius 10312, Lithuania

Linkedin YouTube

Per il costante miglioramento del prodotto, dati e caratteristiche tecniche possono variare a nostro giudizio senza alcun obbligo di preavviso.
Le informazioni riportate sono solo a titolo indicativo. La messa in servizio della macchina richiede l'osservanza del manuale d'Uso e delle tabelle di portata fornite con la macchina.

In accordance with our policy of constant improvement, we reserve the right to amend this specification at any time without notice.
Data published in this brochure is to be intended as a guide; crane operation is subject to the observance of the Use & Maintenance manual and the Lifting Charts supplied with the machine.

Suivant notre politique d'amélioration, nous nous réservons le droit de modifier sans préavis certaines des caractéristiques indiquées dans cette notice.
Les renseignements ci-inclus, sont donnés à titre d'example; la mise en service de la machine est autorisée à condition que le manuel d'Utilisation et d'Entretien et les Tableaux de Charges fournies soient observés.

Aufgrund der ständigen Weiterentwicklung des Produkts behalten wir uns das Recht vor, die technischen Daten und Eigenschaften ohne Vorankündigung zu ändern.
Die aufgeführten Informationen dienen nur zur Orientierung. Bei der Inbetriebnahme der Maschine müssen die Bedienungsanleitung und die Traglasttabellen beachtet werden.